4.0 - Schemi elettrici - Wiring diagrams - Schémas électriques
Schaltpläne - Esquemas eléctricos

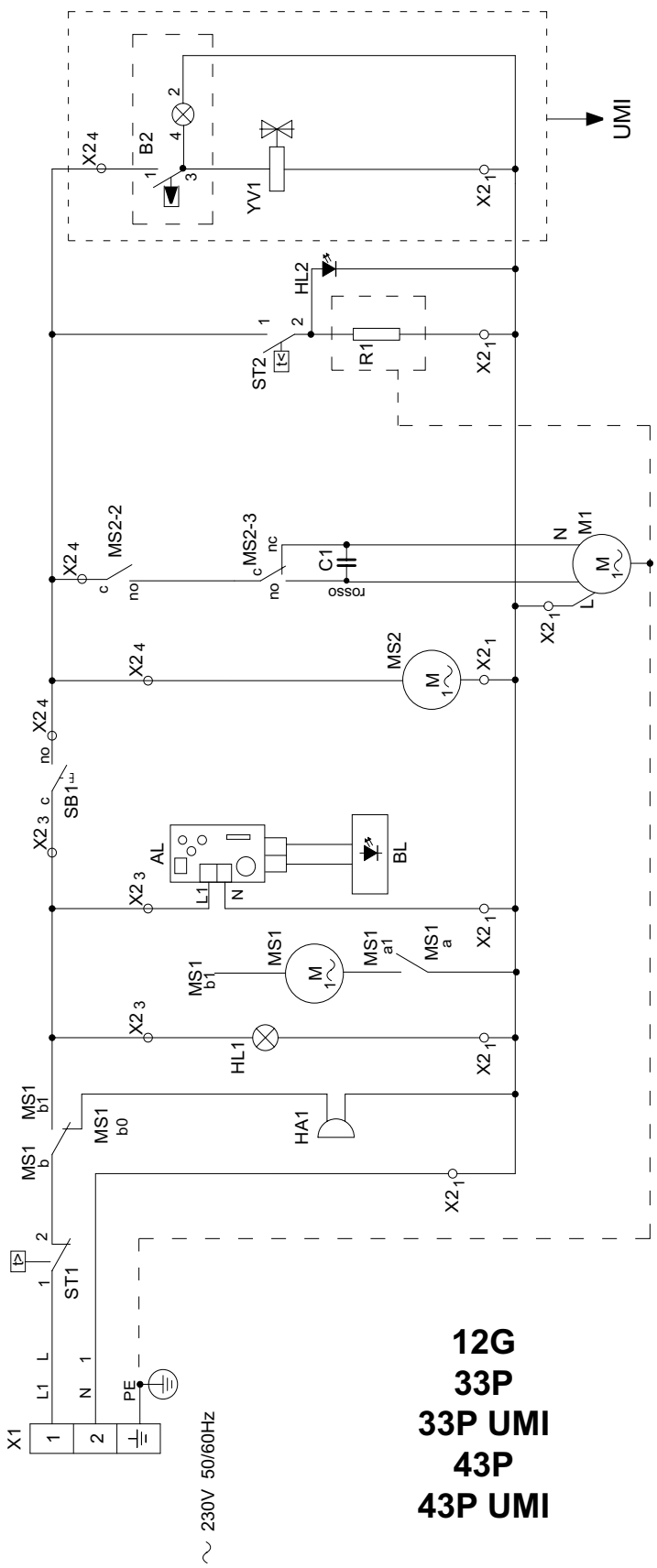

AL	ALIMENTATORE	TRANSFORMER	TRANSFORMATEUR	TRANSFORMATOR	TRANSFORMADOR
C1	CONDENSATORE	CAPACITOR	CONDENSATEUR	KONDENSATOR	CONDENSATOR
BL	BACK LIGTH - RETROILLUMINAZIONE	BACK LIGTH -	BACK LIGTH -	BACK LIGTH -	BACK LIGTH -
B2	PULSANTE	BUTTON	BOUTON	TASTE	BOTON
HA1	AVVISATORE ACUSTICO	BUZZER	AVERTISSEUR ACOUSTIQUE	ALLARMSUMMER	SONERIA
HL1	LAMPADA CELLA	HALLOGEN LAMP	HALLOGENE LAMPE	HALOGENBELEUCHTUNG	LAMPARA
HL2	SEGNALATORE SPIA TERMOSTATO	LIGHT THERMOSTAT	LAMPE THERMOSTAT	KONTROLLAMPE	LAMPE TERMOSTATO
M1	MOTORE VENTILATORE	MOTOR FAN	MOTEUR	MOTOR	MOTOR
MS1	TEMPORIZZATORE	TIMER	TEMPORISATEUR	TIMER	TEMPORISADOR
MS2	INVERTITORE DI MARCIA	REVERSING SWITCH	INVERSEUR	POLWENDER	INVERSOR ROTACION MOTOR
R1	RESISTENZA	HEATING ELEMENT	RESISTANCE	HEIZKORPER	RESISTANCIA
SB1	MICROINTERRUTTORE PORTA	DOOR SWITCH	MICRO PORTE	TURKONTAKTSCHALTER	MICRO PUERTA
ST1	TERMOSTATO DI SICUREZZA	SAFETY THERMOSTAT	THERMOSTAT DE SICURITE	SICHERHEITSTHERMOSTAT	TERMOSTATO DE SEGURIDAD
ST2	TERMOSTATO DI COTTURA	COKING THERMOSTAT	THERMOSTAT MOUFLE	THERMOSTAT CELLE	TERMOSTATO
X1	MORSETTIERA DI ALIMENTAZIONE	SUPPLY TERMINAL BOARD	BORNE ALIMENTATION	VERSORGUNGSKLEMMENLEISTE	REGLETE DE ALIMENTACION
X2	MORSETTIERA DI DERIVAZIONE	BRANCH TERMINAL BOARD	BORNE DE DERIVATION	ABZWEINGUNGSKLEMMENLEISTE	REGLETE DE DERIVACION
YV1	ELETTROVALVOLA ACQUA	SOLENOID VALVE HUMIDIFIER	ELECTROVANNE HUMIDIFICATEUR	MAGNETICVENTIL BESCHWADUNG	ELECTROVALVULA HUMIDIFICADOR